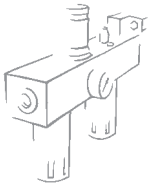

Newdeal 自动排水器

自动排水器:
- 冷凝水液面全方位可视
- 滤杯内自动排水
- 可轴向连接

技术参数

		自动排水器 1/2"
接口螺纹		G 1/2''
最高工作温度	°C	50
此时压力1 Mpa; 10 bar; 145 psi	°F	122
最高工作温度	MPa	1.3
	bar	13
	psi	188
墙面安装螺钉		M6x75
重量	[kg]	0.5

尺寸

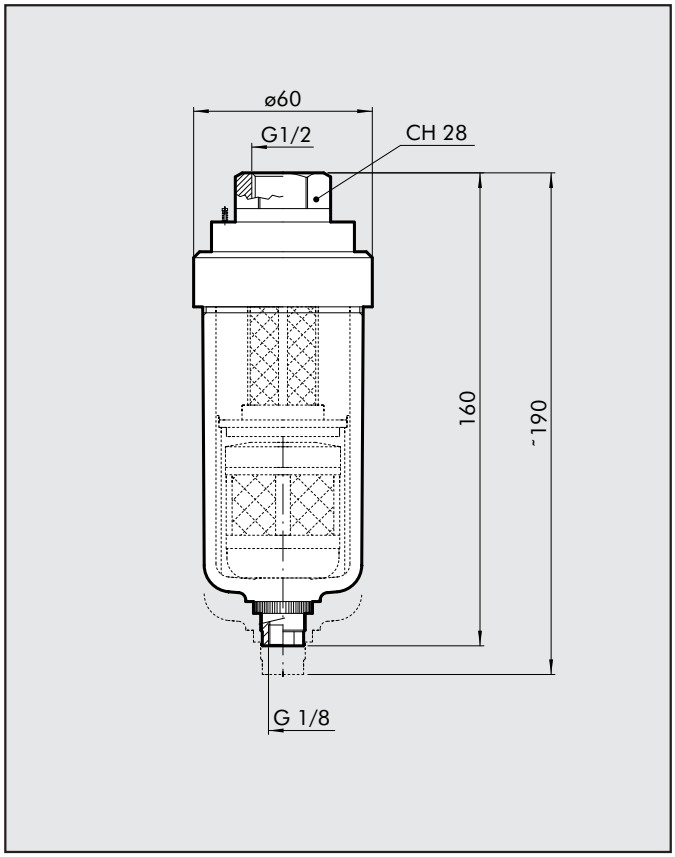

订货代号

代号	说明
4589003	附件: 自动排水器 1/2 管式

备注

3