P9系列气爪
带两个铰接夹头，张角180度

- 肘接型气爪，打开角度可调节。
- 夹紧力大。
- 气爪外壳材料为硬化铝，角度调节及运动
- 部件为调质钢。
- 底部或侧面安装。
- 所有尺寸都带磁环和接近开关沟槽。

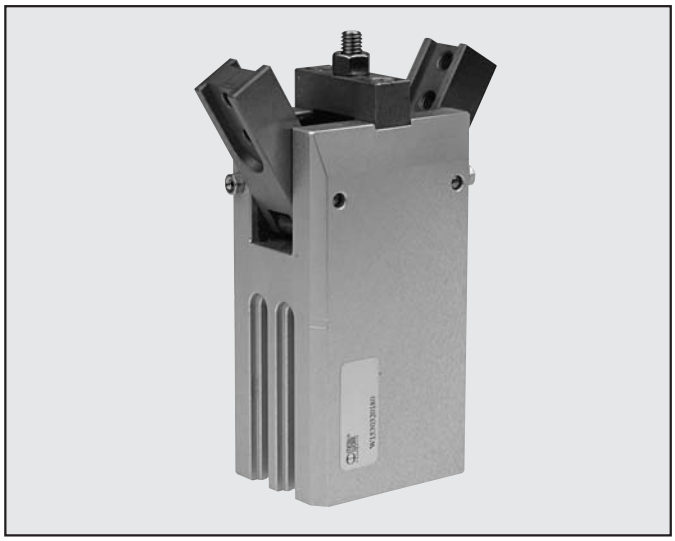

技术参数		P9-32	P9-40
密封圈		NBR	
工作压力		2-8 bar (0.2 - 0.8 Mpa)	
工作温度	°C	5 至 70	
工作介质		过滤空气，润滑或未润滑。 若润滑，则必须持续润滑。	
内径	mm	32 - 40	
气爪打开角度		180° 内可调	
6 bar时单爪夹紧力	N	180	300
重量	Kg	0.85	1.5

备注

P9-32 气爪

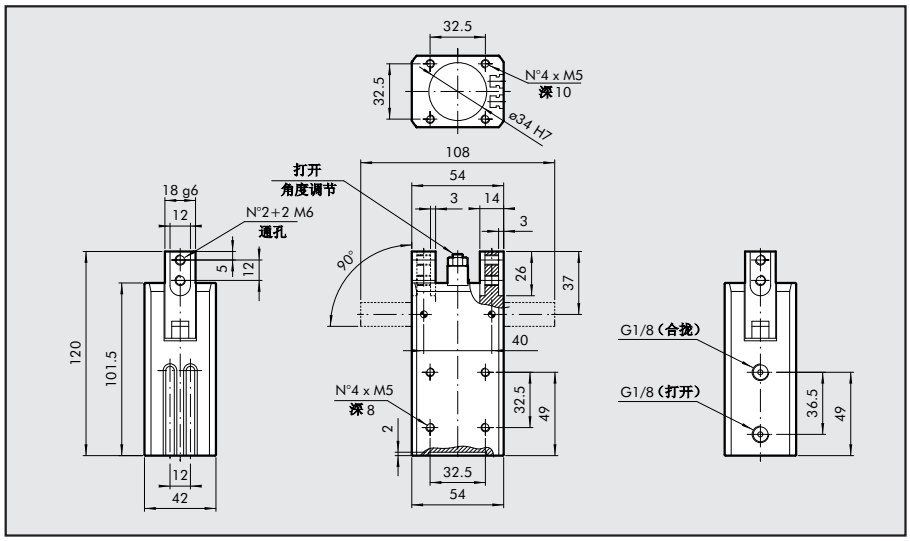

订货代号

代号	说明
W1530320180	铰接气爪 P9-32

P9-40 气爪

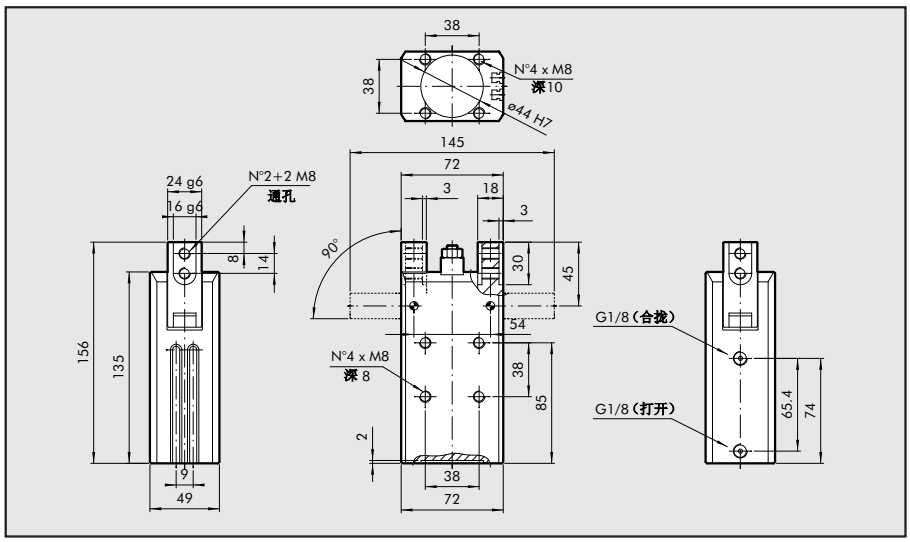

订货代号

代号	说明
W1530400180	铰接气爪 P9-40

附件：接近开关

沟槽式接近开关（可从沟槽上方插入）

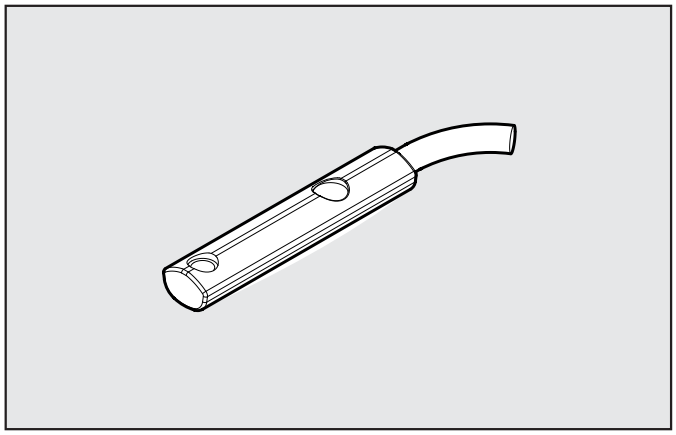

代码	说明
W0952025390	霍尔接近开关，触点为常开型，垂直插入 2.5m
W0952029394	霍尔接近开关，触点为常开型，垂直插入 300 mm M8
W0952022180	舌簧接近开关，触点为常开型，垂直插入 2.5m
W0952028184	舌簧接近开关，触点为常开型，垂直插入 300 mm M8
W0952125556	霍尔接近开关，触点为常开型，垂直插入 2 m ATEX

备注：接近开关的技术参数请参见 1.1/30