平行气爪 P2 系列-升级款

该产品为双作用、双爪型平行气爪，可向内或向外夹紧。夹爪可在倾斜面上滑动。
铝合金主体经表面硬化处理，夹爪为钢质并有耐磨涂层。
夹爪的导向系统以及其与本体的精密联接，确保了该产品在进行夹紧动作时具有非常高的稳定性。
陶瓷涂层的本体减少了摩擦和磨损，并增强了爪子在本体上的运动。
主体表面的特殊陶瓷层在减少摩擦和磨损的同时，还有利于夹爪在本体上的滑动。
所有规格都配备了磁铁和传感器槽。

技术参数		P2 -16	P2-20	P2- 25
工作压力	bar	2 至 8		
	MPa	0.2 至 0.8		
	psi	29 至 116		
工作温度	°C	-10 至 80		
工作介质		过滤至 20 µm 压缩空气，润滑或未润滑。若润滑，必须始终润滑		
缸径	mm	16	20	25
单爪夹紧力	N	45	100	135
6.3 bar, 距离上表面20 mm				
打开和关闭时				
每夹爪的行程	mm	4	5	7
最小开、关时间	s	0.01/0.02		
重复精度	mm	± 0.01		
围绕活塞轴的惯性矩 Jy	kg cm²	0.19	0.83	2.33
最大允许的静态负载:				
- Fa	N	225	300	545
- Mx	Nm	3	4	7
- My	Nm	1.5	2	3
- Mz	Nm	3.5	5	8
重量	kg	0.13	0.27	0.51

零部件

① 主体: 硬质阳极氧化铝
② 夹爪: 氮化钢
③ 活塞杆 + 导向: 氮化钢
④ 活塞杆密封: 聚氨酯
⑤ 衬套: 青铜
⑥ 缓冲: 聚氨酯
⑦ 活塞: 铝合金
⑧ 活塞密封 NBR
⑨ 磁环: 塑性磁铁
⑩ 后端底座: 阳极氧化铝合金
⑪ 密封: NBR

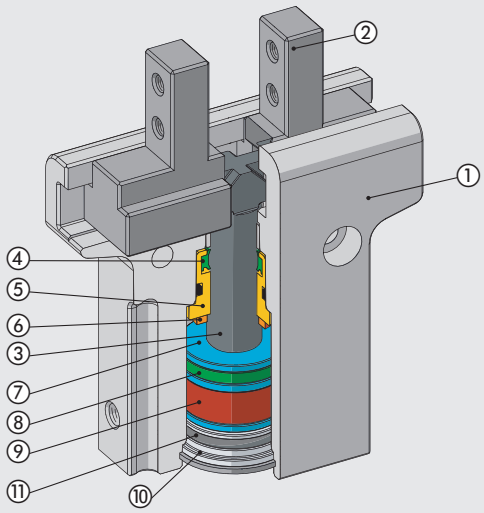

METAL WORK PNEUMATIC

力和扭矩图

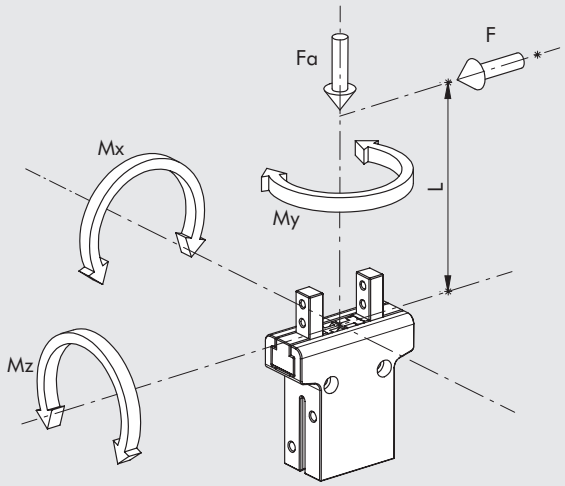

F	每个夹爪的夹紧力
Fa	最大静态轴向力
Mx, My, Mz	最大静态扭矩

气爪 P2-16 的尺寸

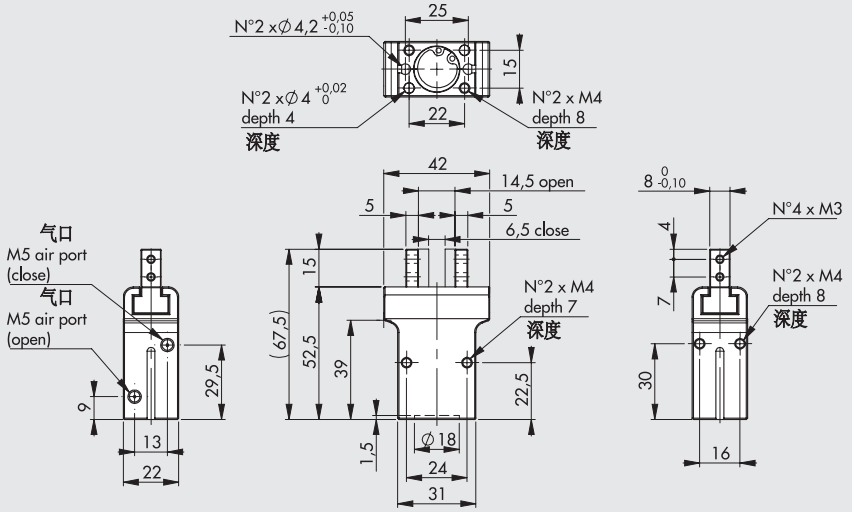

代号	说明
W1570160200	平行气爪 P2-16

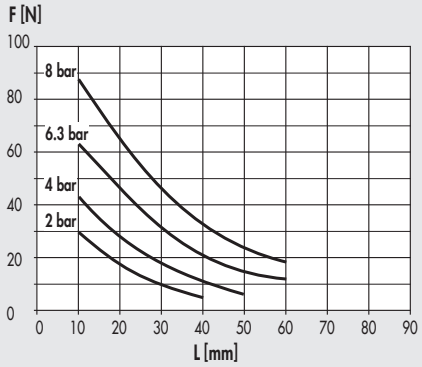

气爪 P2-20 的尺寸

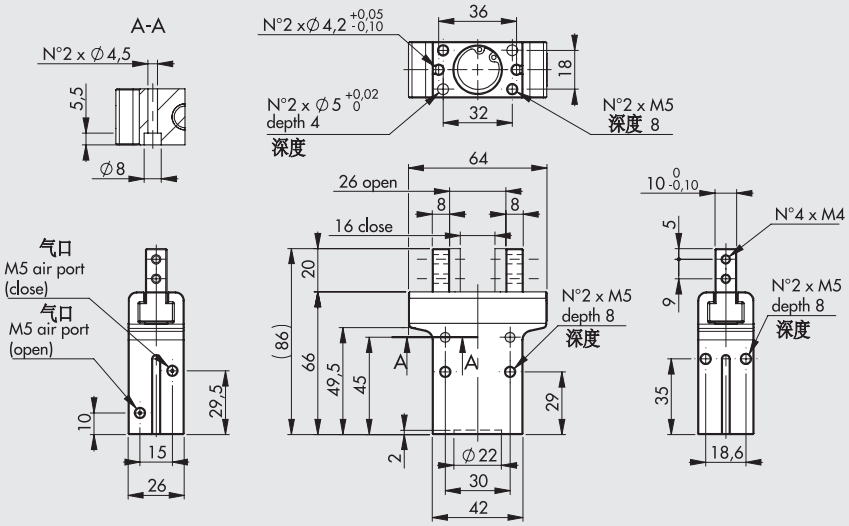

代号	说明
W1570200200	平行气爪 P2-20

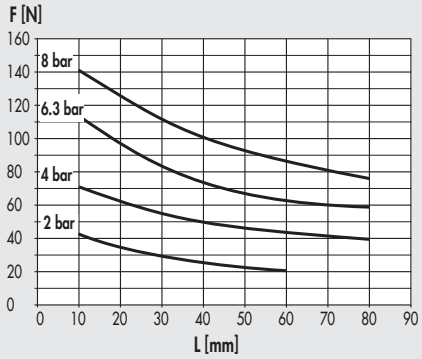

气爪 P2-25 的尺寸

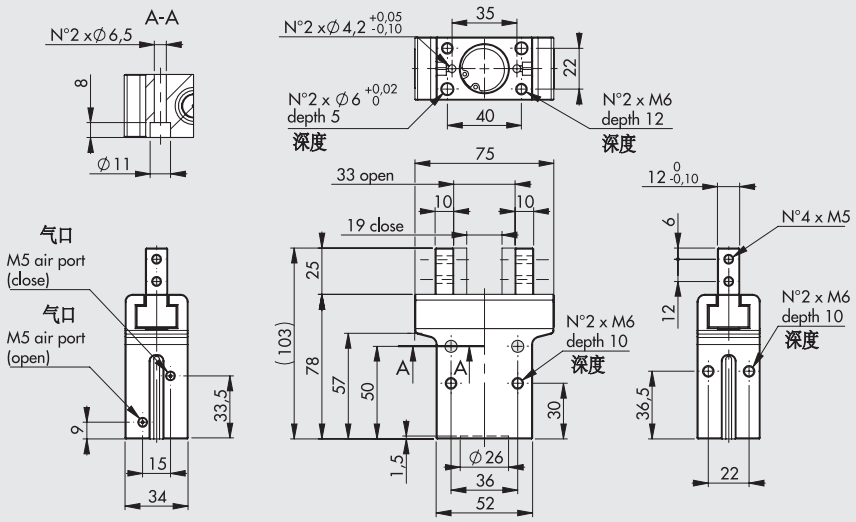

代号	说明
W1570250200	平行气爪 P2-25

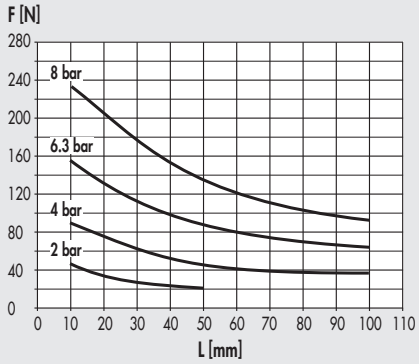

附件

传感器 Ø 4

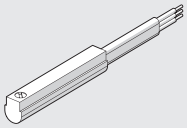

代号和技术参数，详见**章节 A6.**

备注